Rz40

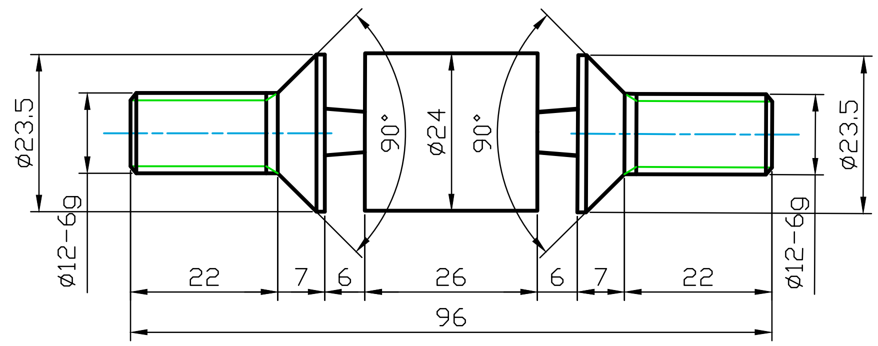

რაოდ 128 ცალი

ცვლ.	ფურც.	დოკუმენტის №	ხელმოწ.	თარ.
დაამუშავა	შავშიშვილი			12.12.25
შეამოწმა				
ტ.კონტრ.				
დაამტკიცა				
დოკ. შექმ. საფუძველი				

რაჭა 3 აგრ (სარეზერვო)

2900.3500.004
2900.3600.003

საწყვეტი ხრახნი

ლიტ.	მასა	მასშტ.

ფურც.	ფურცლები

საკონსტრუქტორო სამსახური

GIEC

ფლ. 12X13 ან 12X18H9T

ხელმ. და თარ.	დუბლ. ინვ. №	ნაცვ. ინვ. №	ხელმ. და თარ.	დედ. ინვ. №

ფორმატი: A4